FT 8687

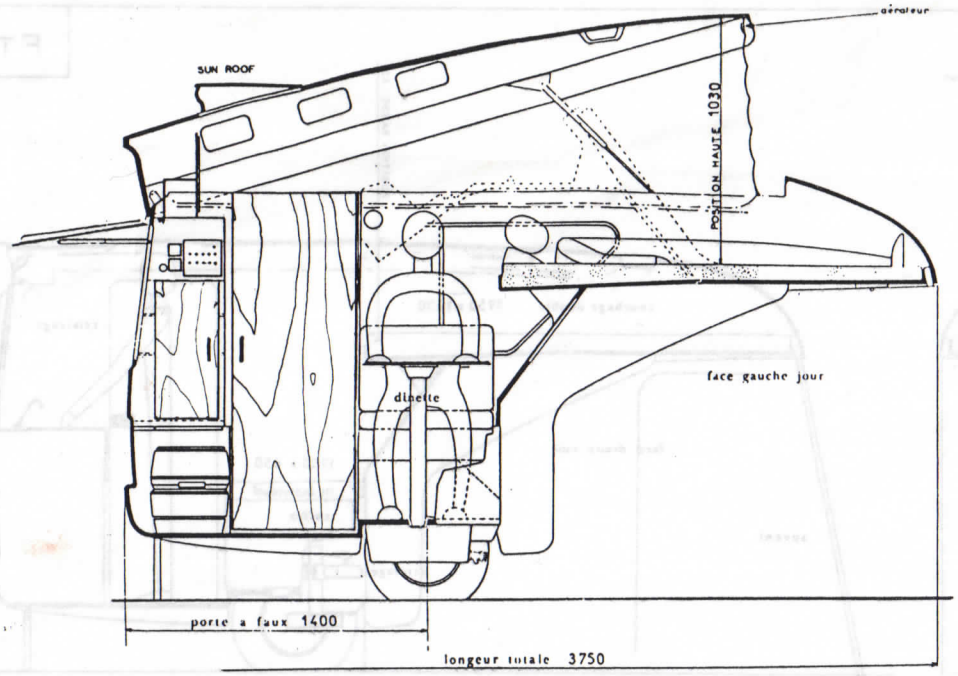

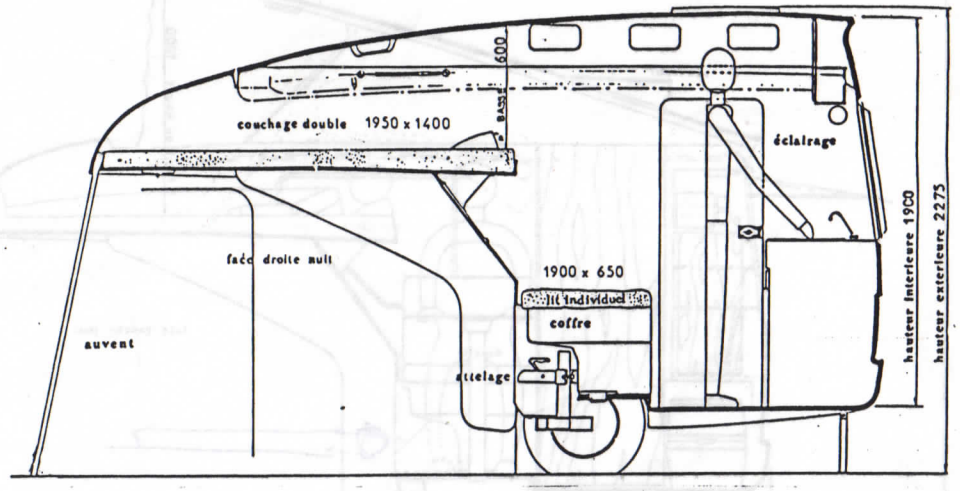

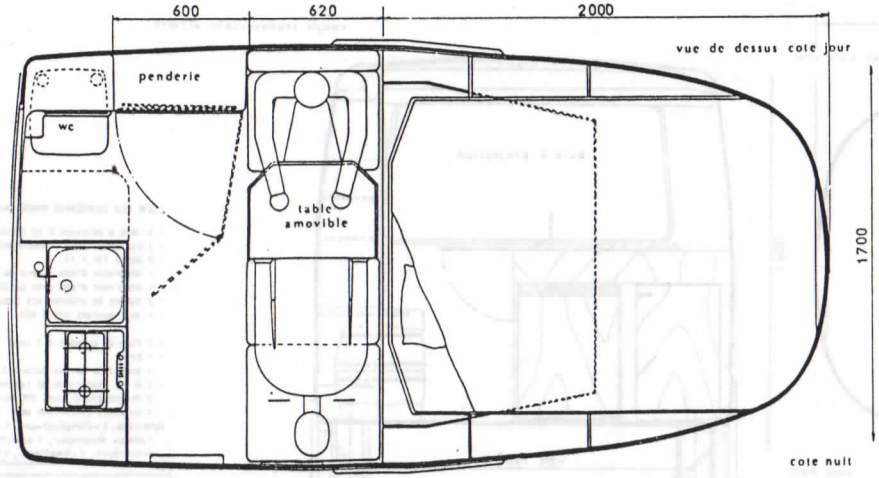

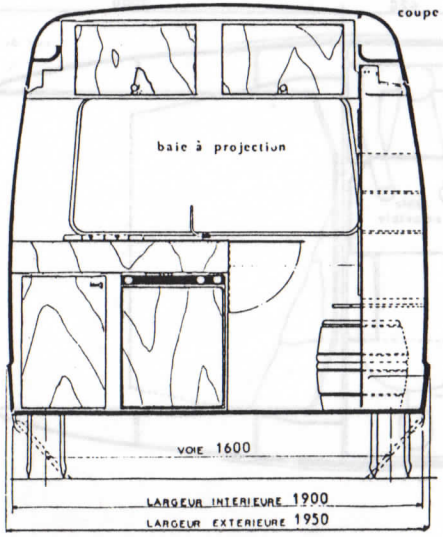

LISTE DES COMPOSANTS RANDO CAR

- 1 tête d'attelage Ø 50 force 1300 kg
- 1 Essieu à roues indépendante de 350 kg
- 2 Roues 135 X 13
- 1 Réservoir d'eau propre de 20 l
- 1 Réservoir d'eau usée de 20 l
- 2 Vannes de vidange des réservoirs
- 1 toit ouvrant 470 X 870

- 1 Plan de cuisson à 2 feux
- 1 Evier
- 1 Bouteille de gaz butane 2,750 kg
- 1 Prise électrique de raccordement au secteur 220 V
- 2 Prises électriques 220 Volts intérieure
- 1 Centrale électrique avec transformateur 220/12 V

OPTIONS: 1 réfrigérateur, 1 auvent AV, 1 auvent latéral, 1 pare soleil lat, 1 pompe électrique, 1 chauffe eau électrique, 1 douchette, 1 radiateur électrique, 1 chauffage, 1 WC chimique, 1 placard vaisselier

DATE	MODIFICATIONS	NOM	INDICE

Ateliers SAINTE CATHERINE

CARROSSERIE CONSTRUCTION REPARATION

CLIENT

TITRE

RANDOCAR

GRAND LUXE

MONTEL	DATE	ECHELLE
	21.10.86	1:35

MODELE A TOIT SURELEVÉ

10 mm = 350 mm